УТВЕРЖДАЮ:
Директор МУП « ИПТ»

_____ И.Н.Шипков

«06» апреля 2015 года

МУНИЦИПАЛЬНОЕ УНИТАРНОЕ ПРЕДПРИЯТИЕ
«ИВАНОВСКИЙ ПАССАЖИРСКИЙ ТРАНСПОРТ»

ДОКУМЕНТАЦИЯ
ЗАПРОСА КОТИРОВОК
для заключения договора на поставку
контактного провода МФ-85

г. Иваново
2015

ОГЛАВЛЕНИЕ

РАЗДЕЛ I. ИНСТРУКЦИЯ УЧАСТНИКАМ ПРОЦЕДУРЫ ЗАКУПКИ
I. ОБЩИЕ ПОЛОЖЕНИЯ
1.1. Цель запроса котировок
1.2. Правовое регулирование
1.3. Участник процедуры закупки
1.4. Комиссия по закупкам
1.5. Полнота и достоверность предоставления информации
1.6. Предмет запроса котировок
1.7. Цена договора
1.8. Место, условия и сроки поставки товара
1.9. Требования к участникам процедуры закупки
1.10. Условия допуска к участию в запросе котировок. Отстранение от участия в запросе котировок

II. ДОКУМЕНТАЦИЯ ЗАПРОСА КОТИРОВОК
2.1. Порядок предоставления документации запроса котировок
2.2. Порядок предоставления участникам запроса котировок разъяснений положений документации запроса котировок
2.3. Порядок изменения документации запроса котировок
2.4. Отказ от проведения запроса котировок

III. ЗАЯВКА НА УЧАСТИЕ В ЗАПРОСЕ КОТИРОВОК
3.1. Форма заявки на участие в запросе котировок
3.2. Срок и порядок подачи заявок на участие в запросе котировок
3.3. Отзыв заявок на участие в запросе котировок
3.4. Заявки на участие в запросе котировок, поданные с опозданием

IV. ПОРЯДОК ПРОВЕДЕНИЯ ЗАПРОСА КОТИРОВОК
4.1. Порядок вскрытия, рассмотрения, оценки и сопоставления заявок на участие в запросе котировок

V.ЗАКЛЮЧЕНИЕ ДОГОВОРА
5.1.Порядок заключения договора с победителем запроса котировок
5.2. Цена договора

РАЗДЕЛ II. ИНФОРМАЦИОННАЯ КАРТА ЗАПРОСА КОТИРОВОК

РАЗДЕЛ III. ТЕХНИЧЕСКАЯ ЧАСТЬ

РАЗДЕЛ IV. ОБРАЗЦЫ ФОРМ И ДОКУМЕНТОВ, НЕОБХОДИМЫХ ДЛЯ ЗАПОЛНЕНИЯ УЧАСТНИКАМИ

РАЗДЕЛ V. ПРОЕКТ ДОГОВОРА

РАЗДЕЛ I. ИНСТРУКЦИЯ УЧАСТНИКАМ ПРОЦЕДУРЫ ЗАКУПКИ

I. ОБЩИЕ ПОЛОЖЕНИЯ

1.1. Цель запроса котировок

1.1.1. Муниципальное унитарное предприятие «Ивановский пассажирский транспорт» (далее – МУП «ИПТ») проводит запрос котировок по выбору Поставщика для заключения с ним договора на поставку **контактного провода МФ-85.**

1.1.2. Запрос котировок предусматривает проведение процедуры запроса котировок, в целях определения поставщика предложившего наименьшую цену договора на поставку **контактного провода МФ-85,** количество и технические характеристики, которого указаны в РАЗДЕЛЕ III. ТЕХНИЧЕСКАЯ ЧАСТЬ настоящей документации запроса котировок.

1.2. Правовое регулирование

1.2.1. Настоящая документация подготовлена в соответствии с:

- Гражданским кодексом Российской Федерации;
- Федеральным законом от 18.07. 2011 № 223-ФЗ «О закупках товаров, работ, услуг отдельными видами юридических лиц»;
- «Положением о закупке товаров, работ, услуг для нужд муниципального унитарного предприятия «Ивановский пассажирский транспорт», утвержденного директором МУП «ИПТ» 25.12.2014 года (Далее – Положение о закупках).

1.3. Участник процедуры закупки

1.3.1. Участником процедуры закупки (далее - Участником) может быть любое юридическое лицо независимо от организационно-правовой формы, формы собственности, места нахождения и места происхождения капитала или любое физическое лицо, в том числе индивидуальный предприниматель, подавшее в установленные сроки заявку на участие в запросе котировок, соответствующую требованиям настоящей документации.

1.4. Комиссия по закупкам

1.4.1. Для осуществления выбора участника закупки, с которым заключается договор на поставку товара, Заказчик создает комиссию по закупкам. Она формируется в составе не менее пяти человек. В члены комиссии должны входить председатель комиссии, заместитель председателя, секретарь и члены комиссии, являющиеся работниками Заказчика. Персональный состав комиссии определяется приказом руководителя Заказчика.

1.4.2. Члены комиссии по закупкам:

- принимают решения о допуске или отказе в допуске к участию в закупке;
- подписывают все протоколы в ходе процедур закупки;
- осуществляют рассмотрение, оценку и сопоставление заявок на участие в закупке, определяют победителя или принимают иное решение по результатам закупки;
- предлагают Заказчику заключить договор по результатам закупки или принимают иное решение;
- представляют Заказчику отчеты о проведенных закупках;
- осуществляют иные функции, предусмотренные Положением о закупках и другими

локальными нормативными документами Заказчика.

1.4.3. Председатель комиссии по закупкам ведет заседание комиссии и вскрывает конверты с заявками, а также осуществляет иные функции предусмотренные Положением о закупках и Положением о закупочной комиссии. Секретарь комиссии по закупкам осуществляет прием, регистрацию заявок, поступивших от участников закупок, обеспечивает их сохранность, оформляет все протоколы в ходе процедур закупки, своевременно уведомляет членов комиссии по закупкам о месте, дате и времени проведения заседания комиссии, а также осуществляет иные функции, определенные Положением о закупках и Положением о комиссии по закупкам.

1.4.4. Комиссия по закупкам правомочна осуществлять свои функции, если на заседании присутствует не менее 50 процентов общего числа ее членов. При отсутствии кворума Заказчик на основании приказа руководителя заменяет отсутствующих членов комиссии по закупкам новыми лицами, не допуская переноса даты и времени заседаний комиссии.

Комиссия принимает решение на заседаниях, проводящихся в очной (преимущественно) и заочной формах. При очном голосовании каждый присутствующий член комиссии лично высказывает свою точку зрения и принимает участие в голосовании. При заочном голосовании каждый голосующий член комиссии лично заполняет соответствующий бюллетень и направляет его в установленные сроки секретарю комиссии. В любом случае каждый член закупочной комиссии лично ставит свои оценки и лично подписывает соответствующий документ, отражающий его мнение (бюллетень голосования, оценочный лист, протокол и т.п.). Подписанные членами комиссии документы обобщаются, выставленные ими оценки сводятся для получения итогового результата по правилам оценки, установленным в документации процедуры закупки.

Председатель комиссии имеет право «вето». Председатель комиссии налагает «вето» в случае, если в процессе голосования его мнение не совпадает с решением большинства членов комиссии или он выражает особое мнение. При использовании права «вето» председатель комиссии к моменту подписания им протокола должен представить комиссии подписанное им письменное обоснование своего решения. В остальных случаях его голос учитывается наравне с голосами других членов комиссии.

Каждый член комиссии по закупкам имеет один голос. Члены комиссии не вправе воздерживаться от голосования при принятии решений. Решения принимаются простым большинством голосов членов комиссии, участвующих в заседании. При равенстве голосов голос председателя комиссия по закупкам является решающим.

1.4.5. Членами комиссия по закупкам не могут быть физические лица, лично заинтересованные в результатах закупки, в том числе физические лица, подавшие заявки на участие в закупке либо состоящие в штате организаций, которые представили указанные заявки. Кроме того, в состав комиссии не могут входить физические лица, на которых способны оказывать влияние участники закупок, в том числе участники (акционеры) этих организаций, члены их органов управления, кредиторы участников закупок.

В случае если член комиссии по закупкам может быть признан лично заинтересованным в результатах закупок, он отстраняется от участия в ее работе по всем вопросам, касающимся соответствующих закупок.

1.4.6. Решения комиссии по закупкам оформляются протоколами, которые подписываются всеми членами комиссии, принявшими участие в заседании.

1.5. Полнота и достоверность предоставления информации

1.5.1. Участник закупки обязан предоставить достоверную информацию, требуемую настоящей документацией, надлежащим образом заверенные документы и/или копии.

1.5.2. За представление неполной и (или) недостоверной информации, требуемой настоящей документацией, непредставление и (или) неправильное оформление документов и (или) их ненадлежащим образом заверенных копий, и (или) подачу заявки, не полностью и не во всех отношениях соответствующей документации, ответственность несет участник закупки, подавший такую заявку, и это может повлечь за собой отклонение его заявки.

1.6. Предмет запроса котировок

1.6.1. Предметом запроса котировок является поставка **контактного провода МФ-85**, номенклатура, количество и условия поставки товара, указаны в РАЗДЕЛЕ II. ИНФОРМАЦИОННАЯ КАРТА ЗАПРОСА КОТИРОВОК, и в РАЗДЕЛЕ III. ТЕХНИЧЕСКАЯ ЧАСТЬ настоящей документации.

1.7. Цена договора

1.7.1. Начальная (максимальная) цена договора: 403 294 (четыреста три тысячи двести девяносто четыре) рубля, в том числе НДС. Окончательная цена поставляемого товара и общая цена договора определяется по результатам запроса котировок.

1.8. Место, условия и сроки поставки товара

1.8.1. Место: Поставка товара производится до склада Заказчика по адресу: 153009, г. Иваново, ул.Лежневская, д. 181.

1.8.2. Условия: Товар поставляется на основании заявки Заказчика. Заказчик за 2 (два) рабочих дня до даты планируемой отгрузки подает Поставщику заявку на отгрузку Товара;

1.8.3. Срок поставки товара: с момента заключения договора до 30 июня 2015 г.

1.9. Требования к участникам запроса котировок

1.9.1. К участникам закупки предъявляются следующие обязательные требования:

1) соответствие участника закупки требованиям законодательства РФ к лицам, осуществляющим поставки товаров, которые являются предметом закупки;

2) соответствие участника закупки требованиям документации;

3) непроведение ликвидации участника закупки - юридического лица и отсутствие решения арбитражного суда о признании участника закупки - юридического лица, индивидуального предпринимателя банкротом и решения об открытии конкурсного производства;

4) неприостановление деятельности участника закупки в порядке, предусмотренном Кодексом РФ об административных правонарушениях, на день подачи заявки или конверта с заявкой от участника;

5) отсутствие сведений об участниках закупки в реестрах недобросовестных поставщиков, ведение которых предусмотрено Законом № 223-ФЗ и Законом № 44-ФЗ.

1.9.2. Требования, предъявляемые к участникам закупки, к закупаемым товарам, а также к условиям исполнения договора, критерии и порядок оценки и сопоставления заявок на участие в закупке применяются в равной степени ко всем участникам закупки.

1.10. Условия допуска к участию в запросе котировок. Отстранение от участия в запросе котировок

1.10.1. При рассмотрении заявок на участие в запросе котировок участник не допускается комиссией по закупкам к участию в запросе котировок в случае:

1.10.1.1. Непредставления участником запроса котировок документов, указанных в РАЗДЕЛ IV. ОБРАЗЦЫ ФОРМ И ДОКУМЕНТОВ, НЕОБХОДИМЫХ ДЛЯ ЗАПОЛНЕНИЯ УЧАСТНИКАМИ;

1.10.1.2. Если установлен хотя бы один из следующих фактов:

1) проведение ликвидации участника закупки - юридического лица и наличие решения арбитражного суда о признании участника закупки - юридического лица, индивидуального предпринимателя банкротом и решения об открытии конкурсного производства;

2) приостановление деятельности участника закупки в порядке, предусмотренном Кодексом РФ об административных правонарушениях, на день подачи заявки или предложения от участника;

3) наличие сведений об участнике закупки в реестрах недобросовестных поставщиков, ведение которых предусмотрено Законом № 223-ФЗ и (или) Законом № 44-ФЗ;

4) непредставление участником закупки документов, необходимых для участия в процедуре закупки, либо наличие в них или в заявке недостоверных сведений об участнике закупки и (или) о товарах;

5) несоответствие участника закупки требованиям законодательства РФ к лицам, осуществляющим поставки товаров, которые являются предметом закупки;

6) несоответствие участника закупки и (или) его заявки требованиям документации о закупке.

II. ДОКУМЕНТАЦИЯ ЗАПРОСА КОТИРОВОК

2.1. Порядок предоставления документации запроса котировок

2.1.1. Вся документация доступна для ознакомления в электронной форме на официальном сайте http://zakupki.gov.ru и на сайте Заказчика: http:// www.ipt37.ru, а так же документация может быть получена на бумажном носителе у ответственного представителя МУП «ИПТ» по адресу: г. Иваново, ул. Лежневская, д. 181, кабинет 203.

2.1.2. Извещение о проведении запроса котировок и документация размещается на официальном сайте и на сайте Заказчика не менее чем за 7 (семь) дней, до дня окончания подачи заявок на участие в запросе котировок.

2.2. Порядок предоставления участникам запроса котировок разъяснений положений документации запроса котировок

2.2.1. Любой участник закупки вправе направить Заказчику письменный запрос о разъяснении положений документации запроса котировок. Не позднее трех дней со дня его поступления Заказчик направляет в письменной форме или в форме электронного документа разъяснения положений документации участнику закупки. Одновременно Заказчик размещает на официальном сайте такие разъяснения без указания наименования участника закупок. Разъяснения положений документации о закупке не должно изменять ее сути.

2.2.2. Заказчик не несет ответственности в случае, если участник закупки не ознакомился с разъяснениями положений документации по закупкам, которые были размещены надлежащим образом.

2.3. Порядок изменения документации запроса котировок

2.3.1. Заказчик по собственной инициативе или в соответствии с запросом участника закупки вправе принять решение о внесении изменений в документацию запроса котировок.

2.3.2. Изменения, вносимые в извещение и документацию о проведении запроса котировок, размещаются Заказчиком на официальном сайте и сайте Заказчика не позднее трех дней со дня принятия решения об их внесении.

2.3.3. Если в извещение о проведении запроса котировок, документацию запроса котировок вносятся изменения, срок подачи заявок должен быть продлен. Этот срок продлевается Заказчиком таким образом, чтобы со дня размещения на официальном сайте и на сайте Заказчика внесенных изменений до даты окончания подачи заявок на участие в запросе котировок срок был не менее трех дней.

2.3.4. Участники закупок самостоятельно отслеживают возможные изменения, внесенные в извещение о проведении запроса котировок и в документацию, размещенные на официальном сайте и на сайте Заказчика.

2.4. Отказ от проведения запроса котировок

2.4.1. Заказчик вправе на любом этапе отказаться от проведения запроса котировок, разместив на официальном сайте и на сайте Заказчика сообщение об этом. При отказе Заказчик не возмещает участникам закупок понесенный ими реальный ущерб, упущенную выгоду, расходы и любые другие издержки, связанные с подготовкой к участию и участием в запросе котировок.

III. ЗАЯВКА НА УЧАСТИЕ В ЗАПРОСЕ КОТИРОВОК

3.1. Форма заявки на участие в запросе котировок

3.1.1. Участник имеет право подать только одну заявку на участие в запросе котировок. Участник закупки, подавший заявку на участие в запросе котировок, вправе изменить или отозвать ее в любое время до момента вскрытия комиссией по закупкам конвертов с заявками. Форма заявки на участие в запросе котировок должна соответствовать Приложению №1 к документации по запросу котировок (Котировочная заявка на поставку контактного провода МФ-85) и Приложению №2 к документации по запросу котировок (Техническая часть предложения на поставку контактного провода МФ-85) и должна содержать Копию сертификата качества товара.

3.1.2. Требования к форме котировочной заявки.

1) Требования к форме котировочной заявки на бумажном носителе.

Котировочная заявка подается в печатной форме в срок указанный в извещении о проведении запроса котировок.

В случае если котировочная заявка насчитывает более одного листа, участник закупки вправе прошить, пронумеровать все листы котировочной заявки. Заявка скрепляется печатью участника размещения заказа (для юридических лиц) на прошивке с обратной стороны последнего листа котировочной заявки с указанием количества листов и заверить подписью уполномоченного лица участника закупки (для юридических лиц)/ участник закупки (для физических лиц). Заявка запечатывается в конверт.

Котировочная заявка заполняется на русском языке. При описании условий и предложений в заявке участник закупки должен использоваться общепринятые обозначения и наименования в соответствии с требованиями действующих нормативно-правовых актов. Сведения, которые содержатся в заявке участника закупки, не должны допускать двусмысленных толкований.

Подчистки и исправления не допускаются. Все документы котировочной заявки должны иметь четкую печать текстов.

Все документы, предоставляемые участниками закупки в составе заявки, должны быть заполнены по всем пунктам.

Все оригиналы и копии документов, за исключением нотариально заверенных копий, входящие в состав заявки на участие в запросе котировок, должны быть подписаны руководителем участника закупки, либо надлежаще уполномоченным лицом и скреплены печатью участника закупки.

Применение факсимильных подписей в котировочной заявке на бумажном носителе не допускается.

2) Требования к форме котировочной заявки в форме электронного документа**.** Котировочная заявка подается в форме электронного документа в срок указанный в извещении о проведении запроса котировок.

Котировочная заявка, поданная в форме электронного документа, должна соответствовать всем требованиям документации.

Заявка на участие в запросе котировок в форме электронного документа должна быть подписана электронной цифровой подписью участника закупки и должна соответствовать требованиям Законодательства РФ «Об электронной цифровой подписи». Котировочная заявка направляется на один из электронный почтовый адрес МУП «ИПТ»**:** ipt_zakupki@dsn.ru.

Комиссия по закупкам рассматривает котировочные заявки в форме электронного документа в соответствие с извещением запроса котировок.

3.1.3. Котировочные заявки, представленные посредством факсимильной связи, котировочной комиссией не рассматриваются.

3.1.4. Условия исполнения договора, указанные в котировочной заявке участника, должны соответствовать условиям исполнения договора, предусмотренные настоящей документацией запроса котировок.

3.1.5. Представленные в составе заявки документы не возвращаются участнику запроса котировок.

3.2. Срок и порядок подачи заявок на участие в запросе котировок

3.2.1. Участник закупки подает заявку на участие в запросе котировок в срок, который указан в Извещении о проведении запроса котировок и в информационной карте настоящей документации.

3.2.2. Прием заявок заканчивается в день указанный в Извещении о проведении запроса котировок (с учетом всех изменений Извещения о проведении запроса котировок, являющихся неотъемлемой частью Извещения о проведении запроса котировок) и информационной карте настоящей документации.

3.2.3. Заявки на участие в запросе котировок подаются по адресу, указанному в Извещении о проведении запроса котировок и информационной карте настоящей документации.

3.2.4. Участник закупки при отправке заявки по почте, несет риск того, что его заявка будет доставлена по неправильному адресу и/или признана опоздавшей.

3.2.5. Участники закупки, подавшие заявки и МУП «ИПТ» обязаны обеспечить конфиденциальность сведений, содержащихся в таких заявках до вскрытия конвертов с заявками на участие в запросе. Лица, осуществляющие хранение конвертов с заявками, не вправе допускать повреждение таких конвертов и заявок до момента их вскрытия.

3.2.6. Если конверт с заявкой не запечатан в порядке, указанном выше, МУП «ИПТ» не несет ответственности за содержание конверта или досрочное вскрытие такого конверта.

3.3. Отзыв заявок на участие в запросе котировок

3.3.1. Участник, подавший заявку на участие в запросе котировок, вправе изменить или отозвать заявку на участие в запросе котировок в любое время до момента вскрытия комиссией по закупкам конвертов с заявками на участие в запросе котировок.

3.3.2. Заявки на участие отзываются в следующем порядке:

1) Участник закупки подает в письменном виде уведомление об отзыве заявки, содержащее информацию о том, что он отзывает свою заявку. При этом в соответствующем уведомлении в обязательном порядке должна быть указана следующая информация: наименование запроса котировок, регистрационный номер заявки на участие в запросе котировок, дата, время и способ подачи заявки на участие в запросе котировок.

2) Заявление об отзыве заявки на участие в запросе котировок должно быть скреплено печатью и заверено подписью уполномоченного лица (для юридических лиц) или собственноручно подписано участником закупки (для физических лиц).

3) Заявления об отзыве заявок подаются по адресу, указанному в Извещении о проведении запроса котировок и информационной карте документации.

3.3.3. Отзывы заявок на участие в запросе котировок регистрируются в журнале регистрации заявок на участие в запросе котировок.

3.3.4. Заявки на участие в запросе котировок, отозванные до окончания срока подачи заявок на участие в запросе котировок в порядке, указанном выше считаются не поданными.

3.4. Заявки на участие в запросе котировок, поданные с опозданием

3.4.1. Заявки на участие в запросе котировок, полученные после даты и времени окончания подачи заявок на участие в запросе котировок, признаются опоздавшими и остаются без рассмотрения.

IV. ПОРЯДОК ПРОВЕДЕНИЯ ЗАПРОСА КОТИРОВОК

4.1. Порядок вскрытия, рассмотрения, оценки и сопоставления заявок на участие в запросе котировок

4.1.1. В день, во время и в месте, которые указаны в извещении о проведении запроса котировок, председатель комиссии по закупкам вскрывает конверты с заявками.

4.1.2.При вскрытии конвертов происходит рассмотрение, оценка, сопоставление и выявление предложения с самой низкой ценой.

4.1.3. При наличии двух заявок с одинаково низкой ценой победителем признается заявка, поступившая к Заказчику ранее.

4.1.4. Председатель комиссии по закупкам при вскрытии конвертов с заявками на участие объявляет, а секретарь комиссии по закупкам заносит в протокол вскрытия конвертов и рассмотрения заявок, следующие содержащиеся в заявках на участие в запросе котировок.

1) место, дата, время проведения вскрытия конвертов с заявками;

2) фамилии, имена, отчества, должности членов комиссии по закупкам;

3) наименование и номер предмета запроса котировок;

4) состояние каждого конверта с заявкой: наличие либо отсутствие повреждений, признаков вскрытия и т.д.;

5) наличие описи входящих в состав каждой заявки документов, а также информации о том, пронумерована ли заявка, прошита, подписана, проставлена ли на ней печать (для юридических лиц), имеются ли повреждения;

6) наименование каждого участника закупки, ИНН/КПП, ОГРН юридического лица, фамилия, имя, отчество физического лица (ИНН/КПП, ОГРН при наличии), номер поступившей заявки, присвоенный секретарем комиссией по закупкам при получении заявки;

7) почтовый адрес, контактный телефон каждого участника закупок, конверт с заявкой которого вскрывается, а также дата и время поступления заявки;

8) наличие сведений и документов, предусмотренных документацией о проведении запроса котировок, которые являются основанием для допуска к участию;

9) предложение признанного победителем участника закупки о самой низкой цене договора (в том числе предложение о цене единицы товара услуги, работы), а также предложение о цене договора (в том числе предложение о цене единицы товара, услуги, работы), следующее после предложенного победителем.

При этом указываются наименования этих участников закупки, ИНН/КПП, ОГРН юридического лица, фамилии, имена, отчества физического лица (ИНН/КПП, ОГРН при наличии), номера поступивших заявок, присвоенные секретарем комиссии по закупкам при получении заявки;

10) сведения об участниках, которым отказано в допуске, и обоснование такого отказа вместе со сведениями о решении каждого члена комиссии об отказе в допуске;

4.1.5.Протокол вскрытия конвертов и рассмотрения заявок оформляется секретарем комиссии по закупкам и подписывается всеми присутствующими членами комиссии по закупкам.

4.1.6. По результатам запроса котировок Заказчик вправе заключить договор с победителем запроса котировок либо отказаться от его заключения независимо от рекомендаций комиссии. В случае отказа от заключения договора с победителем запроса котировок право заключить договор к остальным участникам процедуры не переходит.

V.ЗАКЛЮЧЕНИЕ ДОГОВОРА

5.1.Порядок заключения договора с победителем запроса котировок

5.1.1. Проведение запроса котировок является открытой конкурентной процедурой закупки, которая не регулируется ст. ст. 447 - 449 ч. 1 ГК РФ и ст. ст. 1057 - 1061 ч. 2 ГК РФ и не накладывает на Заказчика соответствующего объема гражданско-правовых обязательств по обязательному заключению договора с победителем запроса котировок.

5.1.2. Договор с победителем запроса котировок заключается Заказчиком в следующем порядке.

В проект договора, прилагаемый к извещению о проведении запроса котировок и документации о проведении запроса котировок, включается цена, предложенная победителем запроса котировок в заявке на участие в запросе котировок.

Заказчик в течение трех дней со дня подписания протокола вскрытия конвертов и рассмотрения заявок передает победителю запроса котировок оформленный, подписанный и скрепленный печатью договор.

Победитель запроса котировок в течение пяти дней со дня получения договора подписывает договор, скрепляет его печатью (за исключением физического лица) и возвращает Заказчику.

5.1.3. В случае если победитель запроса котировок находиться за пределами города Иванова Заказчик направляет договор победителю запроса котировок по почте заказным письмом, предварительно направив по факсу или электронной почте факсимильную или сканированную копию договора для подписания. Полученные от победителя запроса котировок по факсу или по электронной почте факсимильные или сканированные копии подписанных договоров, подтверждают факт заключения договора, и принимаются к использованию до получения оригиналов.

5.1.4. Если участник закупки, с которым заключается договор, после получения договора в срок, предусмотренный для заключения им договора, обнаружит в его тексте неточности, технические ошибки, опечатки, несоответствие договора условиям, предложенным в заявке участника закупки, то таким участником оформляется протокол разногласий. Протокол разногласий оформляется в письменном виде и должен содержать следующие сведения:

- о месте, дате и времени его составления;
- о наименовании предмета закупки и номера закупки;
- о положениях договора, в которых, по мнению участника закупки, содержатся неточности, технические ошибки, опечатки, несоответствие договора условиям, предложенным в заявке такого участника.

Кроме того, в указанный протокол включаются предложения участника закупки по изменению договора.

Протокол подписывается участником закупки и в тот же день направляется Заказчику.

Заказчик рассматривает протокол разногласий в течение двух дней со дня его получения от участника закупки. Если содержащиеся в протоколе разногласий замечания участника закупки будут учтены полностью или частично, то Заказчик вносит изменения в текст договора и повторно направляет оформленный, подписанный и скрепленный печатью договор. Вместе с тем Заказчик вправе повторно направить участнику закупки договор в первоначальном варианте, а также отдельный документ с указанием причин, по которым отказано в принятии полностью или частично замечаний участника закупки, содержащихся в протоколе разногласий. Информация об этом вместе с данным протоколом размещается на официальном сайте и сайте Заказчика.

Участник закупки, с которым заключается договор, в течение пяти дней со дня его получения подписывает договор в окончательной редакции Заказчика, скрепляет его печатью (за исключением физического лица) и возвращает Заказчику.

5.1.5. При исполнении договора по согласованию Заказчика с поставщиком допускается поставка товара, качество, технические и функциональные характеристики (потребительские свойства) которого являются улучшенными по сравнению с указанными в договоре.

5.1.6. При исполнении договора Заказчик по соглашению с участником, с которым заключен договор, вправе увеличить количество товара не более чем на десять процентов или уменьшить предусмотренные договором количество поставляемого товара не более чем на десять процентов. При этом цена единицы дополнительно поставляемого товара или цена единицы товара при уменьшении предусмотренного договором количества поставляемого товара не должна превышать цену, определяемую как частное от деления цены договора, указанной в заявке на участие в запросе котировок с которым заключен договор, на количество товара, указанное в документации запроса котировок.

5.1.7. В случае если победитель запроса котировок уклоняется от заключения договора, то договор может заключаться с участником запроса котировок, заявке на участие в запросе котировок которого присвоен второй номер.

5.1.8. Договор с участником запроса котировок, заявке на участие присвоен второй номер, заключается в следующем порядке.

В проект договора, который прилагается к извещению о проведении запроса котировок и документации о запросе котировок, включается цена договора, предложенная участником запроса котировок, предложение которого о цене договора является следующим после предложенного победителем.

В течение трех дней со дня размещения на официальном сайте и на сайте Заказчика протокола об отказе победителя запроса котировок от заключения договора Заказчик может передать участнику запроса котировок, предложение которого о цене договора является следующим после предложенного победителем, подписанный и скрепленный печатью договор.

Участник закупки, предложение которого о цене договора является следующим после предложенного победителем, в течение пяти дней со дня получения договора подписывает его, скрепляет печатью (за исключением физического лица) и возвращает Заказчику.

5.1.9. В случае если запрос котировок признан несостоявшимся и только один участник запроса котировок, подавший заявку на участие в закупке, признан участником запроса котировок, Заказчик вправе передать такому участнику закупки проект договора, прилагаемый к закупочной документации, который составляется путем включения цены договора. При этом цена договора не может превышать начальную (максимальную) цену договора, указанную в извещении о проведении закупки. Также Заказчик вправе провести с таким участником переговоры по снижению цены, представленной в заявке на участие в закупки, без изменения иных условий договора и заявки и заключить договор по цене, согласованной в процессе проведения преддоговорных переговоров.

5.1.10. В случае если запрос котировок признан несостоявшимся, по причине отсутствия поданных заявок или запрос котировок признан несостоявшимся и договор не заключен с одним участником запроса котировок, подавшим заявку, или с одним участником запроса котировок, допущенным к участию в запросе котировок, Заказчик, вправе заключить договор с единственным поставщиком.

5.2. Цена договора

5.2.1 Цена договора является твердой и может изменяться только в случаях по соглашению сторон и на условиях предусмотренных договором.

РАЗДЕЛ II. ИНФОРМАЦИОННАЯ КАРТА ЗАПРОСА КОТИРОВОК

1.	**Заказчик:**	Муниципальное унитарное предприятие «Ивановский пассажирский транспорт» Юридический и почтовый адрес: 153009, г. Иваново, ул.Лежневская, д. 181. e-mail: ipt_zakupki@dsn.ru Тел.8 (4932) 56-53-31. Факс: 8 (4932) 56-53-87.
2.	**Предмет запроса котировок:**	**Поставка контактного провода МФ-85.**
3.	**Начальная (максимальная) цена договора:**	403 294 (четыреста три тысячи двести девяносто четыре) рубля, в том числе НДС. Начальная (максимальная) цена договора формируется с учетом всех возможных расходов, связанных с исполнением договора, в том числе: доставку товара до Заказчика, всех расходов на перевозку, страхование, уплату таможенных пошлин, налогов и других обязательных платежей, которые Поставщик должен выплатить в связи с выполнением обязательств по Договору в соответствии с законодательством РФ.
4.	**Количество поставляемого товара:**	1 километр.
5.	**Валюта:**	Российский рубль.
6.	**Место поставки товара:**	Поставка товара производится до склада Заказчика по адресу: 153009, г. Иваново, ул.Лежневская, д. 181.
7.	**Язык заявки:**	Русский.
8.	**Источник финансирования:**	Собственные средства Заказчика.
9.	**Форма оплаты:**	Оплата производится в безналичной форме путем перечисления денежных средств на расчетный счет Поставщика. Оплата осуществляется в течение 10 (десяти) банковских дней с момента поставки контактного провода.
10.	**Срок, место и порядок предоставления документации:**	Документация предоставляется: С 08 по 15 апреля 2015 года, до 17:00 часов. Время московское. Документация в электронном виде доступна для ознакомления на Официальном сайте: www.zakupki.gov.ru и на сайте Заказчика: www.ipt37.ru. Для получения документации на бумажном носителе необходимо обратиться с письменным заявлением к ответственному представителю Заказчика по адресу: г. Иваново, ул. Лежневская, д. 181, кабинет 203. Плата за документацию не предусмотрена.
11.	**Требование к участникам запроса котировок и перечень документов, предоставляемых участниками закупки для подтверждения их соответствия установленным требованиям:** (Специальных документов не требуется)	1) соответствие участника закупки требованиям законодательства РФ к лицам, осуществляющим поставки товаров, которые являются предметом закупки; 2) соответствие участника закупки требованиям документации; 3) непроведение ликвидации участника закупки - юридического лица и отсутствие решения арбитражного суда о признании участника закупки - юридического лица, индивидуального предпринимателя банкротом и решения об открытии конкурсного производства;

		4) неприостановление деятельности участника закупки в порядке, предусмотренном Кодексом РФ об административных правонарушениях, на день подачи заявки или конверта с заявкой от участника; 5) отсутствие сведений об участниках закупки в реестрах недобросовестных поставщиков, ведение которых предусмотрено Законом № 223-ФЗ и Законом № 44-ФЗ.
12.	**Форма, порядок. дата окончания срока предоставления участникам закупки разъяснений положений документации о закупке:**	Участник закупки вправе направить Заказчику письменный запрос о разъяснении положений документации запроса котировок. Не позднее трех дней со дня его поступления Заказчик направляет в письменной форме или в форме электронного документа разъяснения положений документации участнику закупки. Одновременно Заказчик размещает на официальном сайте такие разъяснения без указания наименования участника закупок. **Дата окончания срока разъяснений положений документации:** 15 апреля 2015 года до 17:00 часов. Время московское.
13.	**Участник запроса котировок:**	В запросе котировок может принять участие любое юридическое лицо независимо от организационно-правовой формы, формы собственности, места нахождения и места происхождения капитала или любое физическое лицо, в том числе индивидуальный предприниматель.
14.	**Требования к качеству, техническим характеристикам товара:**	Требования к качеству и техническим характеристикам, поставляемого товара, указаны в РАЗДЕЛЕ III. ТЕХНИЧЕСКАЯ ЧАСТЬ документации.
15.	**Место, порядок, даты начала и окончания подачи заявок на участие в запросе котировок:**	Заявка на участие в запросе котировок должна быть оформлена в соответствии с требованиями настоящей документации и представлена: • В запечатанном конверте по адресу: г. Иваново, ул. Лежневская, д. 181, кабинет 203; • В форме электронного документа, подписанного электронной цифровой подписью на электронную почту: ipt_zakupki@dsn.ru. **Дата и время начала подачи заявок на участие в запросе котировок:** С 08 апреля 2015 года с 08:30 до 17:00 в рабочие дни, в пятницу с 08:30 до 16:00 (перерыв с 12:00-13:00). Суббота, воскресенье и праздничные дни – выходные дни. **Дата и время окончания подачи заявок на участие в запросе котировок:** 16 апреля 2015 года до 10:00 часов. Время московское.
16.	**Документы, входящие в состав заявки на участие в запросе котировок:**	**1.Котировочная заявка на поставку контактного провода МФ-85**, должна быть подготовлена по форме Приложения №1 к документации запроса котировок; **2.Техническая часть предложения на поставку контактного провода МФ-85 (**Приложение №2 к документации запроса котировок), с предлагаемой ценой; **3. Копия сертификата качества контактного провода.**

17.	**Место, дата и время вскрытия конвертов с заявками, рассмотрения заявок и подведения итогов запроса котировок:**	г. Иваново, ул. Лежневская, д. 181, кабинет 217, 16 апреля 2015 года в 10:00 часов. Время московское.
18.	**Порядок оценки и сопоставления заявок на участия в запросе котировок:**	Победителем запроса котировок признается участник, предложивший в своей заявке наименьшую цену договора.
19.	**Срок подписания договора с победителем запроса котировок:**	Заказчик в течение трех дней со дня подписания протокола вскрытия конвертов и рассмотрения заявок передает победителю запроса котировок оформленный, подписанный и скрепленный печатью договор. Победитель запроса котировок в течение пяти дней со дня получения договора подписывает договор, скрепляет его печатью (за исключением физического лица) и возвращает Заказчику.

РАЗДЕЛ III. ТЕХНИЧЕСКАЯ ЧАСТЬ

УТВЕРЖДАЮ:
Директор МУП « ИПТ»

_____ И.Н.Шипков

«06» апреля 2015 года

ТЕХНИЧЕСКАЯ ЧАСТЬ ЗАДАНИЯ
на поставку контактного провода МФ-85

РАЗРАБОТАНО:
Начальник ОМТС
МУП «ИПТ»

_____ В.В.Гончаров

«06» апреля 2015 года

1. Наименование и количество поставляемого товара

№ п/п	Наименование товара	Количество (ед. измерения/километр (км))
1.	**Контактный провод МФ-85**	1 км

2. Место поставки товара

2.1. Поставщик осуществляет поставку контактного провода МФ-85 на склад Заказчика по адресу: 153009, г. Иваново, ул. Лежневская, д. 181.

3. Сроки поставки и условия транспортировки товара

3.1. Срок поставки товара: с момента заключения договора до 30 июня 2015 года.

3.2. Условия транспортирования проводов в части воздействия механических факторов должны соответствовать группе Ж ГОСТ 23216. Условия транспортирования и хранения проводов в части воздействия климатических факторов внешней среды должны соответствовать группе 8 ГОСТ 15150**.**

4. Технические требования, предъявляемые к контактному проводу МФ-85

4.1. Контактный провод МФ-85 из меди применяется в воздушной контактной сети для передачи электрической энергии троллейбусному транспорту. Контактный провод МФ-85 осуществляет непосредственный контакт с токоприемником ЭПС в процессе токосъема.

4.2. Контактный провод МФ-85 изготавливается в соответствии с ГОСТ Р 55647-2013, имеет высокую прочность, обладает хорошей электрической проводимостью, износоустойчивостью, стойкостью к коррозии.

4.3. Контактный провод МФ-85 должен быть без стыков по всей строительной длине.

4.4. Технические характеристики контактного провода МФ-85 (медного, фасонного):

Временное сопротивление медного провода МФ-85 при растяжении:	не менее 367,5 МПа
Относительное удлинение медного провода:	От 3% до 10%
Удельное электрическое сопротивление провода МФ-85 (при 20°С)	не более 0,0177 мОм-м
Отклонение растянутого провода от прямой линии на любом участке строительной длины не должно превышать 0,2 мм	
Расчетное электрическое сопротивление провода, Ом/км при температуре 20 °С, не более 0,2082	
Отклонение растянутого провода от прямой линии на любом участке строительной длины не должно превышать 0,2 мм	
Число перегибов медного контактного провода до полного разрушения – не менее 3.	
Число скручиваний медного контактного провода до разрушения – не менее 4.	
Относительная ползучесть проводов должна быть не более: 0,25 %.	

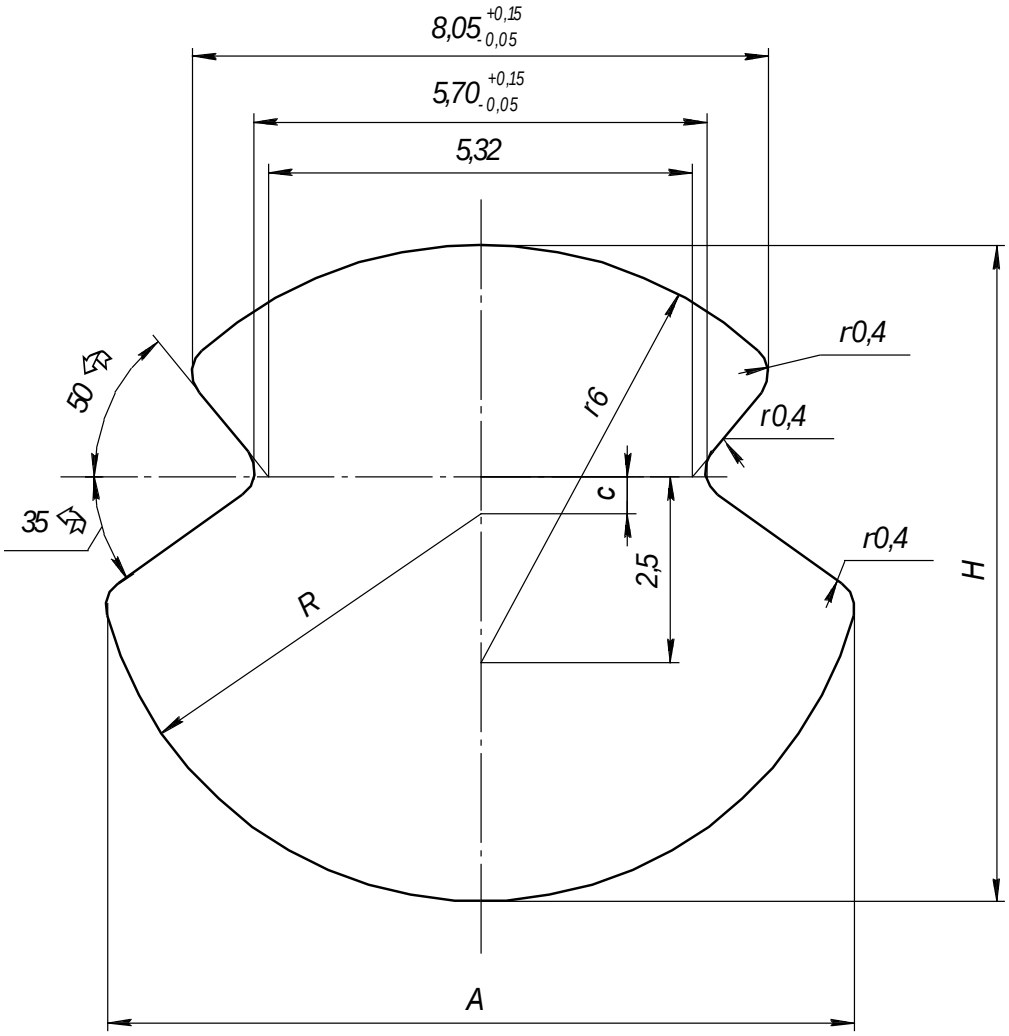

Рисунок 1. Размеры фасонного провода

Номинальное сечение провода, мм^2	A	H	C	R
85	**11,76+- 0,22**	**10,80+-0,10**	**1,3**	**6,0**

5. Гарантийные обязательства Поставщика контактного провода

5.1. Поставщик гарантирует соответствие контактного провода МФ-85 требованиям ГОСТ Р 55647-2013.

5.2.Гарантийный срок эксплуатации контактного провода МФ-85 составляет 5 лет с момента ввода в эксплуатацию.

РАЗДЕЛ IV ОБРАЗЦЫ ФОРМ И ДОКУМЕНТОВ, НЕОБХОДИМЫХ ДЛЯ ЗАПОЛНЕНИЯ УЧАСТНИКАМИ ЗАПРОСА КОТИРОВОК

Приложение № 1 к документации запроса котировок

Котировочная заявка

на поставку контактного провода МФ-85

«___» _____ 2015 г. В комиссию по закупкам МУП «ИПТ»

Наименование, место нахождения участника запроса котировок:

_____

(для юридического лица)

Ф.И.О., место жительства:

_____

(для физического лица)

Контактный телефон (факс)_____
Адрес электронной почты _____
ИНН _____
КПП_____
ОГРН _____
ОКПО_____
ОКАТО_____
Дата постановки на учет в налоговом органе_____

Банковские реквизиты:
Расчетный счет _____
Корреспондентский счет _____
БИК _____
В _____

(указывается банк, в котором открыт счет)

Настоящим подтверждаем, что _____

(наименование участника)

является субъектом (малого / среднего / крупного) предпринимательства в соответствии с Федеральным законом Российской Федерации от 24 июля 2007г., № 209 – ФЗ «О развитии малого и среднего предпринимательства в Российской Федерации» по следующим критериям (нужное – подчеркнуть):

Критерий	**Средние предприятия**	**Малые предприятия**
Доля участия Российской Федерации, субъектов Российской Федерации, муниципальных образований, иностранных юридических лиц, иностранных граждан, общественных и религиозных организаций (объединений), благотворительных и иных фондов в уставном (складочном) капитале (паевом фонде)	не более 25%	не более 25%
Доля участия, принадлежащая одному или нескольким юридическим лицам, не являющимся субъектами малого и среднего предпринимательства	не более 25%	не более 25%
Средняя численность работников за предшествующий	от 101 до 250	до 100 человек

календарный год	человек включительно	включительно
Выручка от реализации товаров (работ, услуг) без учета налога на добавленную стоимость или балансовая стоимость активов (остаточная стоимость основных средств и нематериальных активов) за предшествующий календарный год	до 1000 млн. руб.	до 400 млн. руб.

Рассмотрев документацию запроса котировок для заключения договора на поставку контактного провода МФ-85, предлагаем (ю)
поставить_____
(наименование товара,)

Стоимость товара _____ (_____) рублей.
сумма прописью

Цена товара включает все расходы, включая доставку товара до Заказчика, всех расходов на перевозку, страхование, налогов и других обязательных платежей, которые участник закупки должен выплатить в связи с выполнением обязательств по Договору в соответствии с законодательством РФ.

Подтверждаем (ю), что _____ отсутствует
(наименование участника)
в Реестрах недобросовестных поставщиков, ведение которых предусмотрено Законом № 223-ФЗ и Законом № 44-ФЗ.

Подтверждаем(ю), что _____ соответствует всем
(наименование участника)
установленным требованиям к участникам закупки, а именно:

1) требованиям законодательства РФ к лицам, осуществляющим поставки товаров, которые являются предметом закупки;

2) требованиям документации запроса котировок;

3) непроведение ликвидации участника закупки - юридического лица и отсутствие решения арбитражного суда о признании участника закупки - юридического лица, индивидуального предпринимателя банкротом и решения об открытии конкурсного производства;

4) неприостановление деятельности участника закупки в порядке, предусмотренном Кодексом РФ об административных правонарушениях, на день подачи заявки или конверта с заявкой от участника;

Обязуемся, в случае признания нас победителем запроса котировок подписать Договор в срок указанный в документации запроса котировок.

С момента подписания протокола оценки и сопоставления котировочных заявок, в случае признания нас победителем в проведении запроса котировок, и до момента заключения Договора настоящая котировочная заявка будет выполнять роль Договора между нами.

Согласны исполнить условия Договора, указанные в извещении о проведении запроса котировок.

Мы признаем, что предоставление нами котировочной заявки не накладывает на Заказчика никаких дополнительных обязательств.

Ответственность за предоставление данных сведений полностью лежит на участнике закупки.

Подпись руководителя:

_____ _____ _____
(должность) (подпись) (расшифровка подписи)

М.П

Приложение № 2 к документации
запроса котировок

На бланке организации

ТЕХНИЧЕСКАЯ ЧАСТЬ
Предложения на поставку
контактного провода МФ-85

Наименование участника процедуры закупки_____

№ п/п	Наименование товара	Требуемое значение (заполняется в соответствии с РАЗДЕЛОМ III. ТЕХНИЧЕСКАЯ ЧАСТЬ)	Ед.изм	Кол-во	Цена/ед (руб.) с учетом НДС
1	Контактный провод МФ-85	Полное соответствие	км	1	
				ИТОГО:	

Итого общая сумма с учетом НДС составляет _____ руб.

(_____) руб.
(сумма прописью)

_____ _____ _____
(Должность) (Подпись) (Ф.И.О.)

М.П.

Приложение № 3 к документации
запроса котировок

РАЗДЕЛ V. ПРОЕКТ ДОГОВОРА

ДОГОВОР № _____
на поставу контактного провода МФ-85

г. Иваново «___» _____ 2015 г.

Муниципальное унитарное предприятие «Ивановский пассажирский транспорт», именуемое в дальнейшем «Покупатель», в лице директора Шипкова Игоря Николаевича, действующего на основании Устава, с одной стороны и _____ _____, именуемое в дальнейшем «Поставщик», в лице _____ _____, действующего на основании _____ с другой стороны, совместно именуемые «Стороны», и каждый в отдельности «Сторона», с соблюдением требований Гражданского кодекса Российской Федерации, Федерального закона Российской Федерации от 18 июля 2011 г. №223-ФЗ «О закупках товаров, работ, услуг отдельными видами юридических лиц» и иного законодательства Российской Федерации, на основании результатов закупки путем проведения запроса котировок, протокол № ____ от _____2015г., заключили настоящий Договор (далее - Договор) о нижеследующем:

1. ПРЕДМЕТ ДОГОВОРА

1.1. Поставщик обязуется передать в собственность Покупателя **контактный провод МФ-85** (далее - Товар), в количестве и ассортименте согласно Спецификации (Приложение № 1) и в соответствии Техническим заданием (Приложение № 4), а Покупатель обязуется принять и оплатить этот Товар.

1.2. Товар по настоящему договору поставляется на основании заявки Покупателя.

2. СТОИМОСТЬ ТОВАРА, ПОРЯДОК РАСЧЕТОВ И УСЛОВИЯ ОПЛАТЫ

2.1. Все стоимостные значения в настоящем договоре указаны в рублях РФ.

2.2. Цена за единицу Товара определена Протоколом согласования цены (Приложение № 2) и составляет _____ рублей ___ копеек, включая НДС 18% .

2.3. Цена за единицу Товара устанавливается на весь период действия Договора и изменению не подлежит.

2.4. Общая стоимость Товара по Договору определена протоколом заседания комиссии по закупкам № _____ от «___» _____ 2015 года и составляет _____ рублей __ копеек, включая НДС 18% .

2.5. Оплата осуществляется в течение 10 (десяти) банковских дней с момента поставки.

2.6. Оплата считается произведенной с момента поступления денежных средств на расчетный счет Поставщика.

3. СРОКИ И УСЛОВИЯ ПОСТАВКИ

3.1. Поставка Товара осуществляется силами Поставщика на склад Покупателя, находящийся по адресу: г. Иваново, ул. Лежневская, д.181.

3.2. Товар поставляется на основании заявки Покупателя с момента заключения договора до 30 июня 2015 года.

3.3. Покупатель за 2 (два) рабочих дня до даты планируемой отгрузки подает Поставщику заявку на отгрузку Товара (Приложение № 3). Заявка передается либо посредством факсимильной связи по номеру телефона (____)_____, либо по электронной почте по адресу _____. Поставщик за сутки до планируемой даты отгрузки информирует Покупателя о готовности Товара к поставке.

3.4. Все расходы, связанные с упаковкой, погрузкой и доставкой Товара на склад Покупателя несет Поставщик.

3.5. Поставщик обязуется передавать Покупателю товарную накладную (оригинал), счет на оплату (оригинал), счет-фактуру, а так же документы, подтверждающие качество Товара, вместе с Товаром в день отгрузки.

4. СДАЧА – ПРИЕМКА ТОВАРА

4.1. Сдача-приемка Товара производится совместно представителями обеих Сторон.

4.2. При приемке Товара Покупатель проверяет соответствие поставляемого Товара в сведениях, указанных в транспортных и сопроводительных документах по наименованию, количеству и качеству.

4.3. При обнаружении недостачи, а также отклонений по качеству (внешние дефекты) при приёмке Товара Покупатель уведомляет Поставщика в течение 72 часов с момента получения Товара.

5. КАЧЕСТВО ТОВАРА И ГАРАНТИИ

5.1. Поставляемый **контактный провод МФ-85** должен соответствовать ГОСТу 55647-2013.

5.2. В случае изменений, эксплуатационных условий, объемов работ, а также любых условий способствующих изменению плановой потребности в **контактном проводе МФ-85** Покупатель оставляет за собой право изменять количество поставляемого Товара по настоящему договору.

6. ОТВЕТСТВЕННОСТЬ СТОРОН

6.1. При нарушении срока оплаты, указанного в п.2.5 настоящего договора, Поставщик вправе письменно потребовать от Покупателя выплату пени в размере 0,1% от суммы задолженности за каждый день просрочки, но не более 10% стоимости поставленного товара.

6.2. При нарушении Поставщиком срока поставки указанного в п. 3.2., 3.3. настоящего договора, Покупатель вправе письменно потребовать выплату пени в размере 0,1% от стоимости не поставленного в срок Товара за каждый день просрочки, но не более 10%.

6.3. Поставщик несет полную ответственность за поставку Товара ненадлежащего качества и обязуется устранить последствия такой поставки в течение двух дней.

6.4. Если Покупатель понес убытки вследствие поставки Товара не надлежащего качества, то Поставщик обязуется возместить убытки на основании предоставленных документов, в которых отображается причина, обоснование и размер понесенных убытков

6.5. Уплата пени не освобождает Поставщика от выполнения обязательств по настоящему Договору.

6.6. В случае недопоставки или поставки Товара ненадлежащего качества, обнаруженных при приемке Товара, Поставщик осуществляет дополнительную поставку Товара недостающего количества или производит замену некачественного Товара.

7. ПОРЯДОК РАССМОТРЕНИЯ СПОРОВ

7.1. Все споры или разногласия, возникающие между сторонами по настоящему договору или в связи с ним, разрешаются путем переговоров между сторонами.

7.2. В случае невозможности разрешения разногласий путем переговоров спор подлежит рассмотрению в Арбитражном суде Ивановской области, в порядке, установленном действующим законодательством.

8. ДЕЙСТВИЕ НЕПРЕОДОЛИМОЙ СИЛЫ

8.1. Стороны не будут никоим образом нести ответственность за невыполнение или задержку исполнения обязательств полностью или частично, обусловленные стихийными бедствиями, объявленной или фактической войной, эмбарго, блокадой, революцией, пожаром, наводнением или другими обстоятельствами, возникшими помимо воли и желания сторон и которые нельзя предвидеть или избежать.

8.2. Сторона, чьи договорные обязательства стало невозможным выполнить, должна немедленно, не позднее семи дней со дня наступления обстоятельств известить другую сторону о начале либо о прекращении обстоятельств, препятствующих выполнению обязательств и их влиянии на исполнение последних.

8.3. Подтверждением наличия и продолжительности действия непреодолимой силы является свидетельство, выданное компетентными органами.

8.4. Если заинтересованная сторона своевременно не известит другую сторону о начале или окончании форс-мажорных обстоятельств и не подтвердит это соответствующим документов, выдаваемым компетентным органом, указанным в п.8.3 договора, она лишается права ссылаться на такие обстоятельства как форс-мажор.

9. ПРОЧИЕ УСЛОВИЯ

9.1. Настоящий договор вступает в силу с момента подписания договора Сторонами и действует до 30 июня 2015 года.

9.2. Покупатель имеет право расторгнуть договор, направив уведомление за 2 рабочих дня, если:

- Условия договора неоднократно нарушались со стороны Поставщика;
- Непредставления Покупателю документации на Товар, требуемой согласно условиям настоящего договора;

9.3. После подписания настоящего договора все предшествующие договоренности и предыдущая переписка между Сторонами теряют силу.

9.4. Во всем, что не урегулировано настоящим договором, Стороны руководствуются гражданским законодательством РФ.

9.5. Настоящий договор составлен в 2-х экземплярах, по одному экземпляру для Поставщика и для Покупателя, оба экземпляра имеют одинаковую юридическую силу. Договор и приложения к нему, подписанные Сторонами полученные по факсу или по электронной почте в отсканированном виде признаются Сторонами в качестве документов, подтверждающих факт заключения договора, и принимаются Сторонами к исполнению. Оригиналы договоров отправляются контрагенту по почте.

9.6. При исполнении договора Покупатель по соглашению с Поставщиком вправе увеличить количество товара не более чем на десять процентов или уменьшить предусмотренные договором количество поставляемого товара не более чем на десять процентов. При этом цена единицы дополнительно поставляемого товара или цена единицы товара при уменьшении предусмотренного договором количества поставляемого товара не должна превышать цену, определяемую в п.2.3 настоящего договора. Все изменения и дополнения к настоящему договору должны быть составлены в

письменной форме и подписаны Сторонами, после чего они составляют неотъемлемую его часть.

9.7. Если на день окончания договора Стороны имеют невыполненные финансовые обязательства друг перед другом, то в части исполнения этих обязательств настоящий договор сохраняет силу до тех пор, пока эти обязательства не будут выполнены полностью.

9.8. Стороны обязаны информировать друг друга об изменении юридических адресов или реквизитов. Действующие юридические адреса и реквизиты сторон указываются на счетах-фактурах. При изменении юридического адреса или реквизитов Поставщика новые данные вносятся им в счет-фактуру, которая передается Покупателю одновременно с товаром. Передача счет-фактуры с новыми данными покупателю считается надлежащим и достаточным уведомлением Поставщика об изменении юридического адреса или реквизитов.

Приложения:

№ 1 – Спецификация на поставку товара;

№ 2 – Протокол согласования договорной цены;

№ 3 – Заявка на отгрузку товара;

№ 4 – Техническое задание;

№5 - Порядок предъявления рекламаций.

10. ЮРИДИЧЕСКИЕ АДРЕСА И ПОДПИСИ СТОРОН

ПОСТАВЩИК:

(должность)

_____/_____

МП

«___» _____ 2015 г.

ПОКУПАТЕЛЬ:

Муниципальное унитарное предприятие «Ивановский пассажирский транспорт»
Юридический адрес:
153009, г. Иваново, ул.Лежневская, д. 181
ИНН 3702080387
КПП 370201001,
ОКПО 79098516, ОКВЭД 60.21.22,
ОКАТО 24401000000,
ОГРН 1053701189123
Р/ счет № 407 028 109 005 500 000 51
Кор.счет №301 018 103 000 000 008 03
БИК 042406803
БАНК Филиал в г.Иваново ОАО «МИнБ»

Директор Муниципального унитарного предприятия «Ивановский пассажирский транспорт»

_____/ И.Н.Шипков

МП

«___» _____ 2015 г.

Приложение № 1
к Договору № _____ от «_ _» _____ 2015 г.

СПЕЦИФИКАЦИЯ

Муниципальное унитарное предприятие «Ивановский пассажирский транспорт», именуемое в дальнейшем «Покупатель», в лице директора Шипкова Игоря Николаевича, действующего на основании Устава с одной стороны, и _____, именуемое в дальнейшем «Поставщик», в лице _____, действующего на основании _____, с другой стороны, вместе именуемые в дальнейшем Стороны, согласовали настоящую спецификацию на поставку товара:

№ п/п	Наименование	Ед. изм.	Кол-во	Цена за ед. (т.ч. НДС 18%)
1.	**Контактный провод МФ-85**	км	1	

ПОСТАВЩИК:

_____/ _____
МП
«___» _____ 2015 г.
.

ПОКУПАТЕЛЬ:
Директор Муниципального унитарного предприятия «Ивановский пассажирский транспорт»

_____/ И.Н.Шипков
МП
«___» _____ 2015 г.

Приложение № 2
к Договору № _____ от «_ __ _» _____ 2015 г.

ПРОТОКОЛ
согласования договорной цены на поставку Товара

Муниципальное унитарное предприятие «Ивановский пассажирский транспорт» именуемое в дальнейшем «Покупатель», в лице директора Шипкова Игоря Николаевича, действующего на основании Устава, с одной стороны, и _____ _____, именуемое в дальнейшем «Поставщик», в лице _____, действующего на основании _____, с другой стороны, вместе именуемые в дальнейшем Стороны, удостоверяем, что Сторонами достигнуты следующие соглашения:

1. Цена за единицу Товара устанавливается в размере:

№ п/п	Наименование	Цена, руб./ед. (в т.ч. НДС 18%)
1.	Контактный провод МФ-85	

2. Настоящий Протокол является основанием для проведения взаимных расчетов и платежей между Сторонами и является неотъемлемой частью Договора.

ПОСТАВЩИК:

_____/ _____
МП
«___» _____ 2015 г.

ПОКУПАТЕЛЬ:
Директор Муниципального унитарного предприятия «Ивановский пассажирский транспорт»

_____/ И.Н.Шипков
МП
«___» _____ 2015 г.
.

Приложение № 3
к Договору № _____ от «__ _» _____ 2015 г.

Муниципальное унитарное предприятие «Ивановский пассажирский транспорт», именуемое в дальнейшем «Покупатель», в лице директора Шипкова Игоря Николаевича, действующего на основании Устава, с одной стороны, и ___ _____ _____, именуемое в дальнейшем «Поставщик», в лице _____, действующего на основании _____, с другой стороны, вместе именуемые в дальнейшем Стороны, согласовали следующую форму заявки на отгрузку товара:

В_____
(указать наименование организации)

ЗАЯВКА НА ОТГРУЗКУ ТОВАРА
№ _____ от «___» _____ 2015 г.

В соответствии с Договором № _____ от «_ __» _____ 2015 г. прошу Вас поставить товар, указанный в Таблице по адресу: г. Иваново, ул. Лежневская, д. 181 (до склада Покупателя).

Таблица.№1

№ п/п	Наименование	Единица измерения / км.
1.	**Контактный провод МФ-85**	**1**

Директор МУП «ИПТ» **И.Н.Шипков**

Отметка о принятии заказа:
Заказ принят «___» _____ 2015 г. в _____ч._____ мин.

Ответственное лицо Поставщика, принявшее заказ
_____
(Ф.И.О., должность)

ПОСТАВЩИК:

_____/ _____
МП
«___» _____ 2015 г.

ПОКУПАТЕЛЬ:
Директор Муниципального унитарного предприятия «Ивановский пассажирский транспорт»

_____/ И.Н.Шипков
МП
«___» _____ 2015 г.

Приложение № 4

к Договору № _____ от «__» _____ 2015 г.

ТЕХНИЧЕСКОЕ ЗАДАНИЕ
на поставку **контактного провода МФ-85**

1. **Наименование и количество поставляемого товара**

№ п/п	Наименование товара	Количество (ед. измерения/километр (км))
1.	**Контактный провод МФ-85**	1 км

2. **Место поставки товара**

2.1. Поставщик осуществляет поставку контактного провода МФ-85 на склад Заказчика по адресу: 153009, г. Иваново, ул. Лежневская, д. 181.

3. **Сроки поставки и условия транспортировки товара:**

3.1. Срок поставки товара: с момента заключения договора до 30 июня 2015 года.

3.2. Условия транспортирования проводов в части воздействия механических факторов должны соответствовать группе Ж ГОСТ 23216. Условия транспортирования и хранения проводов в части воздействия климатических факторов внешней среды должны соответствовать группе 8 ГОСТ 15150**.**

4. **Технические требования, предъявляемые к контактному проводу МФ-85**

4.1. Контактный провод МФ-85 из меди применяется в воздушной контактной сети для передачи электрической энергии троллейбусному транспорту. Контактный провод МФ-85 осуществляет непосредственный контакт с токоприемником ЭПС в процессе токосъема.

4.2. Контактный провод МФ-85 изготавливается в соответствии с ГОСТ Р 55647-2013, имеет высокую прочность, обладает хорошей электрической проводимостью, износоустойчивостью, стойкостью к коррозии.

4.3. Контактный провод МФ-85 должен быть без стыков по всей строительной длине.

4.4. Технические характеристики контактного провода МФ-85 (медного, фасонного):

Временное сопротивление медного провода МФ-85 при растяжении:	не менее 367,5 МПа
Относительное удлинение медного провода:	От 3% до 10%
Удельное электрическое сопротивление провода МФ-85 (при 20°С)	не более 0,0177 мОм-м
Отклонение растянутого провода от прямой линии на любом участке строительной длины не должно превышать 0,2 мм	
Расчетное электрическое сопротивление провода, Ом/км при температуре 20 °С, не более 0,2082	
Отклонение растянутого провода от прямой линии на любом участке строительной длины не должно превышать 0,2 мм	
Число перегибов медного контактного провода до полного разрушения – не менее 3.	
Число скручиваний медного контактного провода до разрушения – не менее 4.	

Относительная ползучесть проводов должна быть не более: 0,25 %.

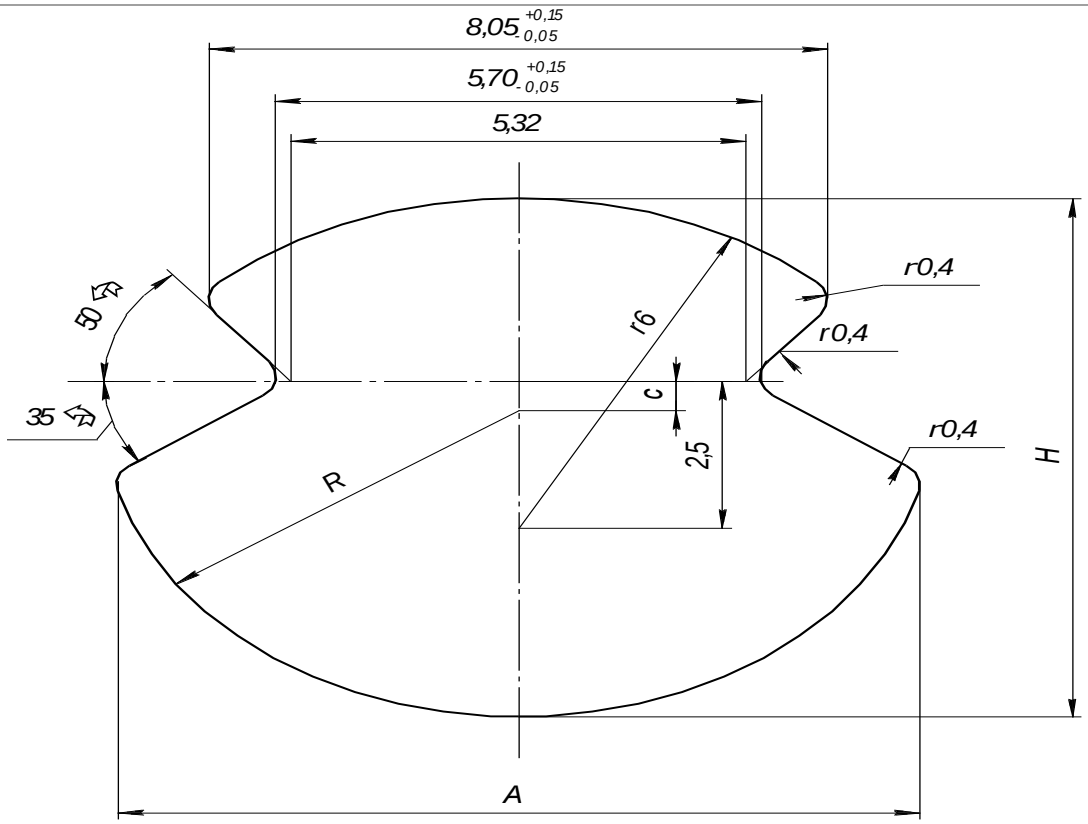

Рисунок 1. Размеры фасонного провода

Номинальное сечение провода, мм^2	**A**	**H**	**C**	**R**
85	**11,76+- 0,22**	**10,80+-0,10**	**1,3**	**6,0**

5. Гарантийные обязательства Поставщика контактного провода

5.1. Поставщик гарантирует соответствие контактного провода МФ-85 требованиям ГОСТ Р 55647-2013.

5.2.Гарантийный срок эксплуатации контактного провода МФ-85 составляет 5 лет с момента ввода в эксплуатацию.

ПОСТАВЩИК:

_____/ _____

МП

«___» _____ 2015 г.

ПОКУПАТЕЛЬ:

Директор Муниципального унитарного предприятия «Ивановский пассажирский транспорт»

_____/ И.Н.Шипков

МП

«___» _____ 2015 г.